F.-01

FUNDAMENT POD PIŁKOCHWYTY

Stopa 400x400x1200mm

ILOŚĆ 44 SZT.

1:25

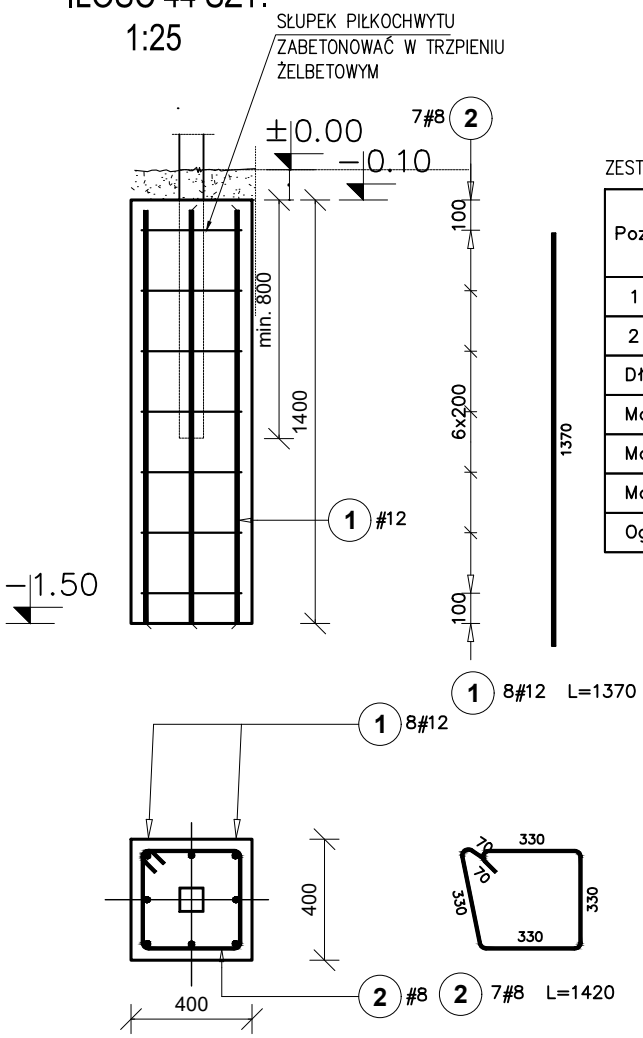

ZESTAWIENIE DLA 1 ELEMENTU (FUNDAMENTU)

Poz.	Stal #	Długość (mm)	Ilość			Długość łączna (m)	
			w elemencie	elementów	ogółem	A−IIIN	
	A−IIIN					# 8	# 12
1	12	1370	8	1	8		10,96
2	8	1420	7	1	7	9,94	
Długość wg średnic (m)						9,94	10,96
Masa 1 m pręta (kg/m)						0,40	0,89
Masa łączna wg średnic (kg)						3,93	9,73
Masa łączna wg gatunku stali (kg)						13,66	
Ogółem (kg)						13,66	

BETON KONSTR. C20/25

STAL ZBROJENIOWA Bst500A−IIIN

Otulina trzpienia 35mm

modus
Mirosław Macioszek
ul. Szlak 65/1004, 31-579 Kraków
tel/fax. + 48 12 63 11 035 e-mail: mmiro@go2.pl

TEMAT **MODERNIZACJA OBIEKTU ORLIK W RAMACH PROGRAMU MODERNIZACJI KOMPLEKSÓW SPORTOWYCH „ORLIK" 2025 ZLOKALIZOWANA NA DZ. NR 6/2, 6/3, 5/1 PRZY UL. PSZCZELNEJ W KRAKOWIE**

ADRES ul. PSZCZELNA 13 , KRAKÓW
DZ. NR 6/2, 6/3, 5/1 OBR. 0033 P-33

INWESTOR GMINA MIEJSKA KRAKÓW - ZARZĄD INFRASTRUKTURY SPORTOWEJ W KRAKOWIE
UL. WALEREGO SŁAWKA 10, 30-633 KRAKÓW

TYTUŁ **FUNDAMENT POD PIŁKOCHWYTY**

PROJEKTOWAŁ	UPRAWNIENIA	PODPIS
mgr inż. PIOTR FROSZTĘGA	PDK/0002/POOK/12	
PROJEKTOWAŁ	UPRAWNIENIA	PODPIS
mgr inż. JAROSŁAW ŚLIWA	K-166/01	

BRANŻA	DATA	FAZA	SKALA	NR RYSUNKU
KONSTRUKCJA	04.2026 r	PW	1 : 25	K-05

WYMIARY SPRAWDZIĆ NA BUDOWIE, W RAZIE NIEZGODNOŚCI SKONTAKTOWAĆ SIĘ Z PROJEKTANTEM